Jan Skopový (hw.ddfu.org)
hello@ddfu.org
+420 731 533677

16.12.25 0:17:35

PLANET IPOE-470-12V

Cena celkem:	**7 596 Kč**
	(bez DPH: 6 278 Kč)
Běžná cena:	**8 356 Kč**
Ušetříte:	**760 Kč**
Kód zboží:	NETPLA2166
Part No.:	IPOE-470-12V
Záruka:	60 měs.
Stav:	Nové zboží

Popis

PLANET IPOE-470-12V

Průmyslový injektor pro napájení po Ethernetovém kabelu, standard **IEEE 802.3bt PoE++/PoH do příkonu až 240 W**. Krytí **IP30**, kovová skříň, pracovní teplota **-40 až +75 °C**, montáž na **DIN** lištu nebo přímo na zeď, ESD ochrana do 6 kV, přepěťová ochrana do 6 kV, **DIP switch**, podpora **PoH napájení do 95 W/port** (Power over HDBaseT), redundantní napájení **DC 12-54 V**.

Průmyslový "Power over Ethernet Injector" IEEE 802.3bt + PoH (Power over HDBaseT) s maximální zatížitelností 240 W pro napájení zařízení po Ethernetu. Designovaný pro použití s kamerami PTZ, dotykovými monitory, VoIP aparáty, POS (point of sale), kiosky, PoE osvětlení nebo Wi-Fi přístupovými body.

Injektor disponuje proti normě IEEE 802.3at zvýšenou zatížitelností, je tak ideálním pro aplikace kamerových systémů a VoIP telefonních sítí. Injektor je **zpětně kompatibilní s předchozí generací IEEE 802.3at**.
Zařízení standardu IEEE 802.3bt samo detekuje, zda je připojené a je schopné být napájeno z Ethernetu. Rovněž jsou takto napájená zařízení chráněna i proti poškození chybným zapojením.

ZÁKLADNÍ SPECIFIKACE

Rozhraní: 8x RJ-45 10/100/1000Base-T (4x data vstup, 4x PoE+data výstup)
Celkový napájecí výkon: do 240 W, IEEE 802.3bt PoE++, PoH (Power over HDBaseT)
Zatížitelnost portů:
až 240 W při napájení DC 48-54 V
až 120 W při napájení DC 24-47 V
až 60 W při napájení DC 12-23 V
max. 90 W/port - 802.3bt PoE++
max. 95 W/port - PoH
max. 60 W/port - Force režim
max. 36 W/port - 802.3at PoE+
Napájení: DC 12-54 V, redundantní (zdroj není součástí balení)
Provozní teplota: -40 až +75 °C
Rozměry: 135 x 87,8 x 50 mm
Hmotnost: 679 g

Průmyslové vlastnosti:
zařízení je odolné proti pádu (IEC-60068-2-32) z výšky 75 cm na všechny dopadové části
zařízení je odolné proti vibracím (IEC-60068-2-6)
zařízení je odolné proti přetížení krátkodobému zrychlení 50g, dlouhodobému 4g, (IEC-60068-2-27)
elektrická bezpečnost dle CE EN-60950

802.3bt
60-95W
Thin Client
POS System
Digital Signage
Health Care
Lighting
802.3at
30W
Door Phone
PTZ Camera
11ac Wi-Fi AP
802.3af
15W
IP Phone
IP Camera

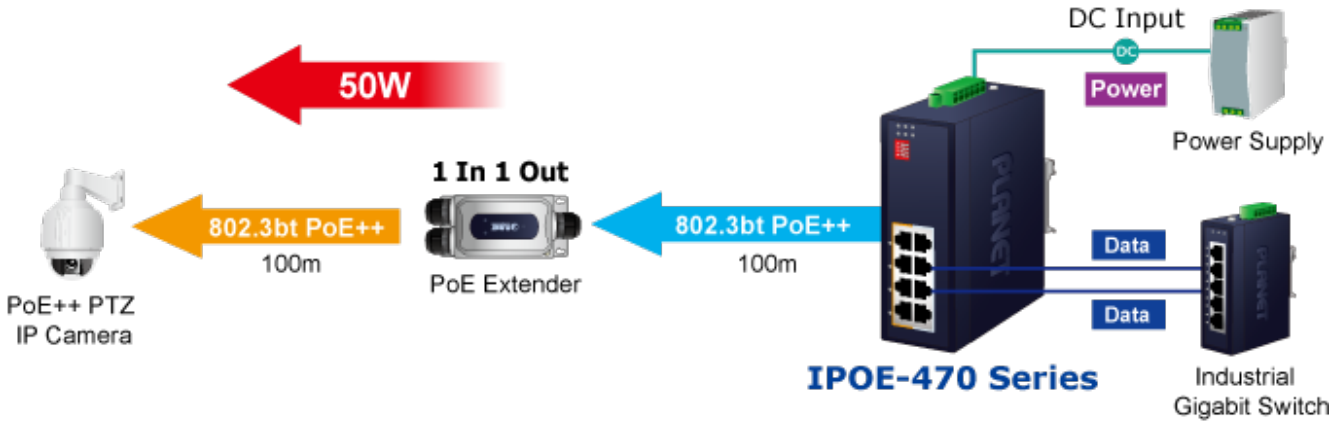
DC Input
Power
Power Supply
50W
1 In 1 Out
802.3bt PoE++
100m
PoE Extender
802.3bt PoE++
100m
Data
Data
PoE++ PTZ
IP Camera
IPOE-470 Series
Industrial
Gigabit Switch

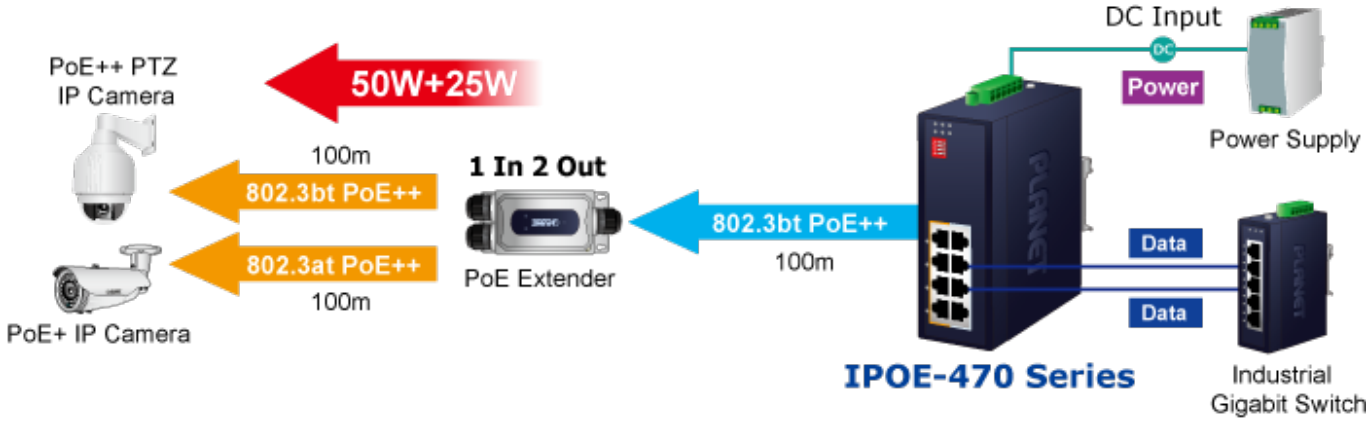
DC Input
Power
Power Supply
PoE++ PTZ
IP Camera
50W+25W
100m
802.3bt PoE++
1 In 2 Out
802.3at PoE++
100m
PoE Extender
802.3bt PoE++
100m
Data
Data
PoE+ IP Camera
IPOE-470 Series
Industrial
Gigabit Switch

PoE Power Usage Display

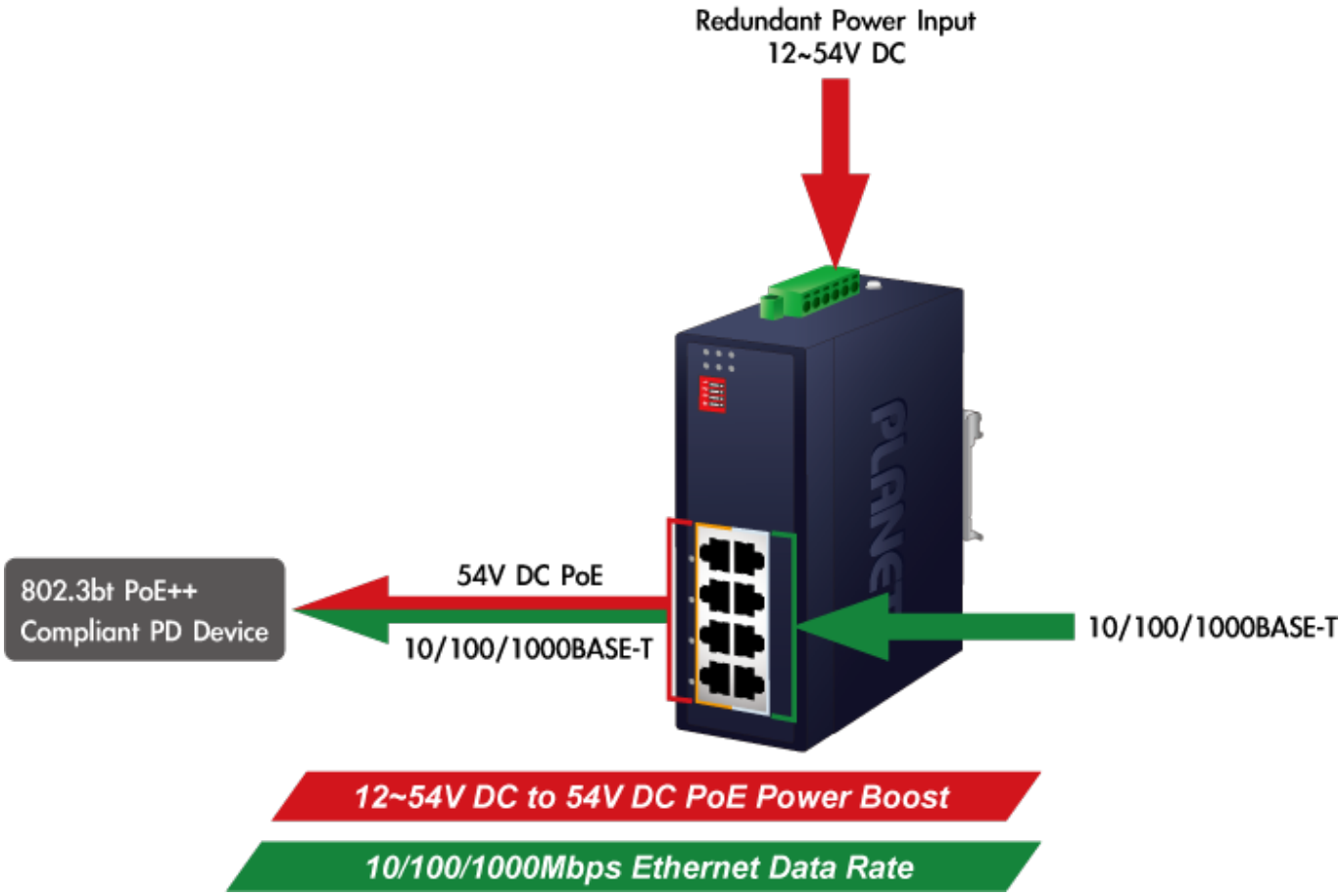

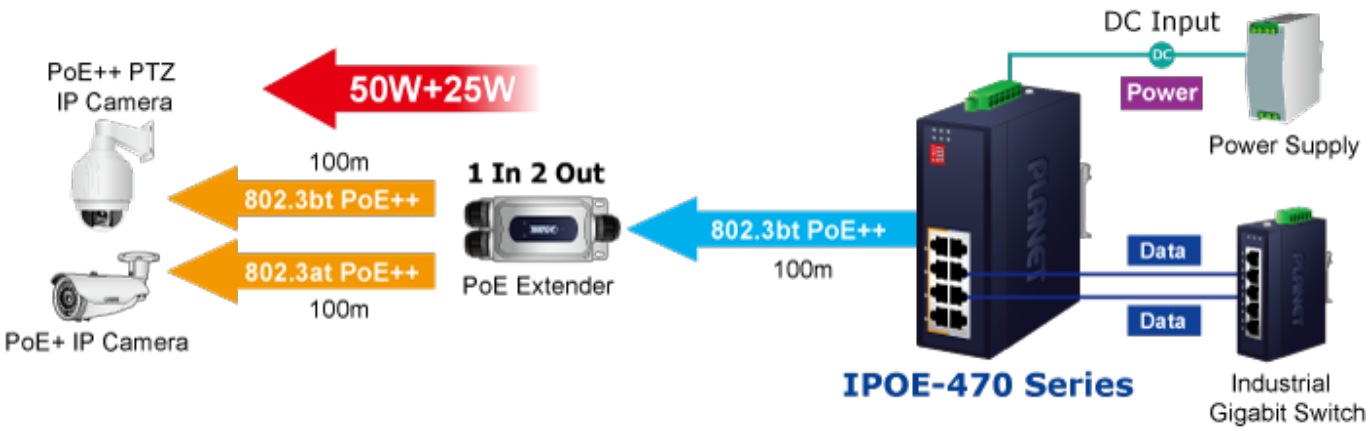

DIN-rail Mounting

Wall Mounting

Side Wall Mounting
(Space saving)

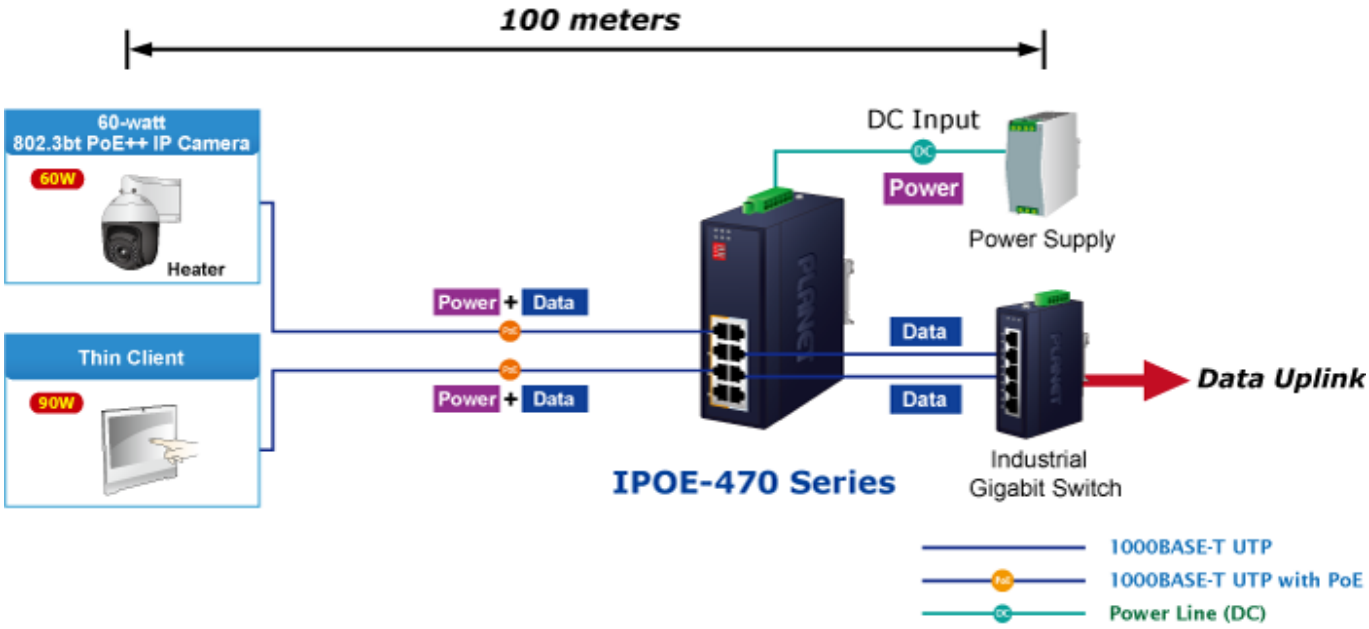

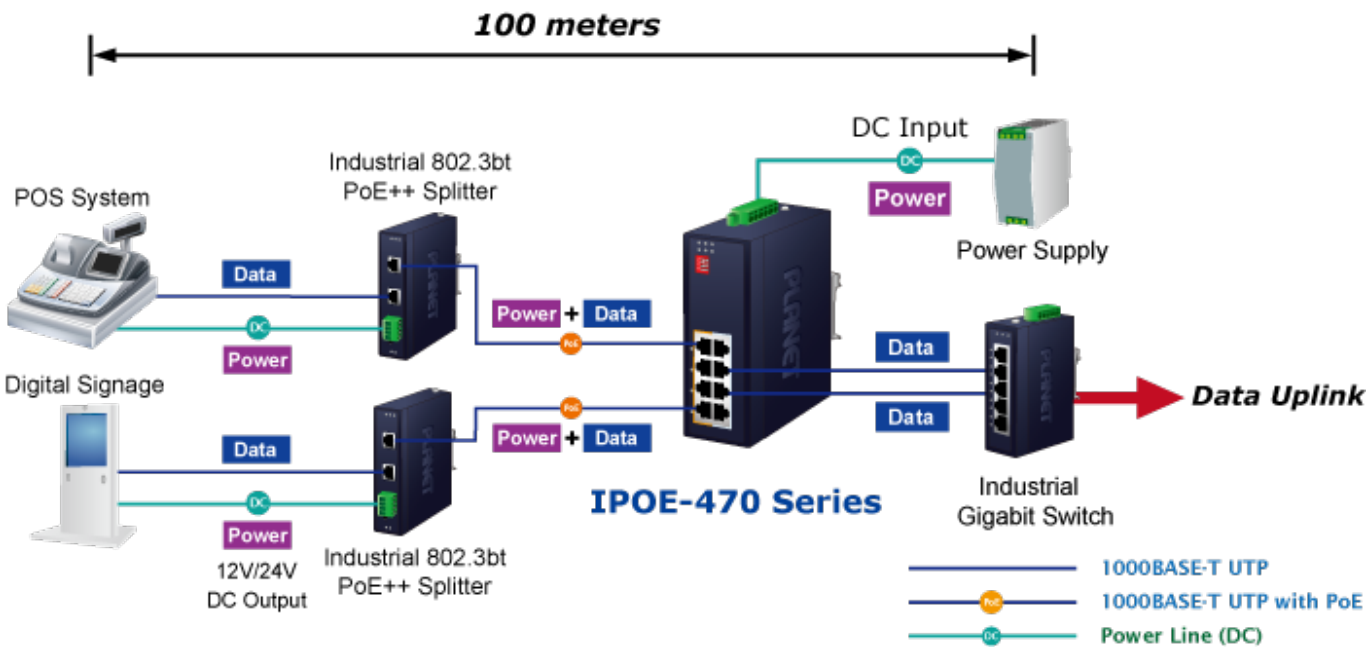

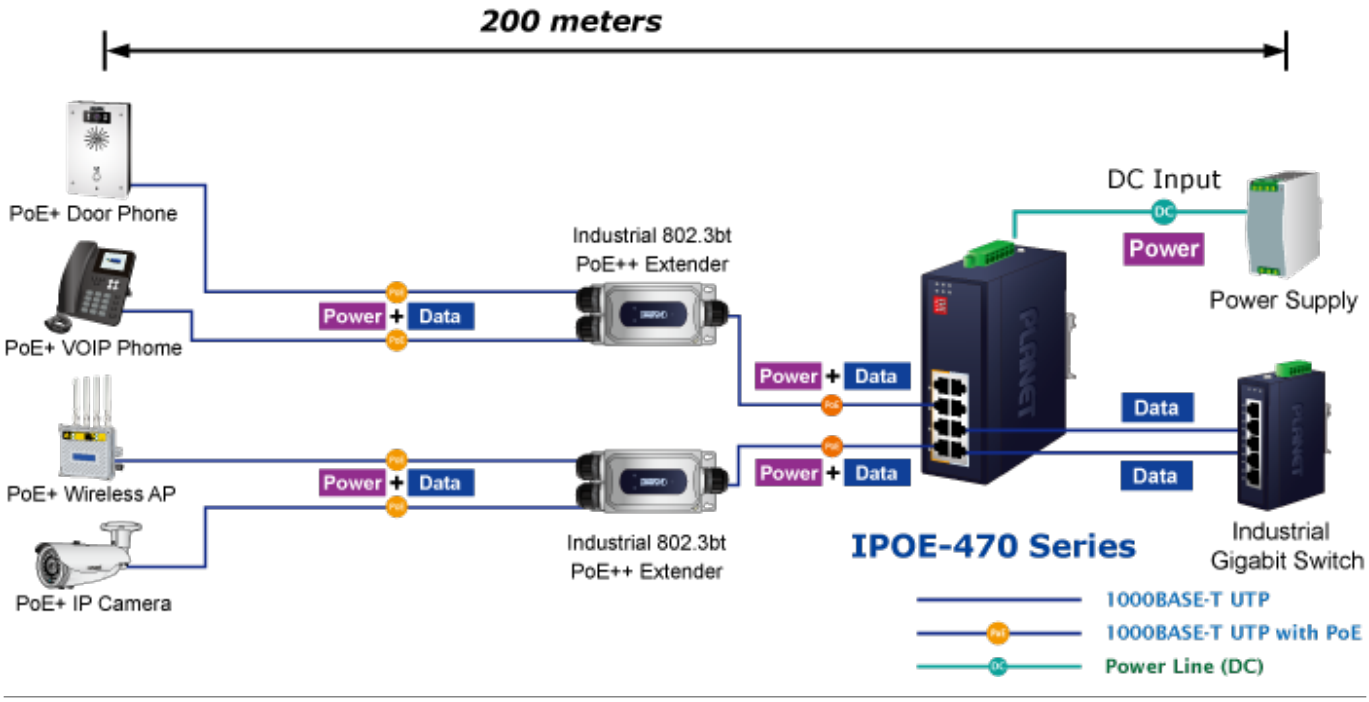

[Ostatní download]