Jan Skopový (hw.ddfu.org)
hello@ddfu.org
+420 731 533677

18.08.25 21:24:15

VICTRON MPPT WIREBOX-XL TR

Cena celkem:	**879 Kč**
	(bez DPH: 727 Kč)
Běžná cena:	**967 Kč**
Ušetříte:	**88 Kč**
Kód zboží:	SOPGWL0450
Part No.:	SCC950400210
Záruka:	60 měs.
Stav:	Nové zboží

Popis

Victron MPPT WireBox-XL Tr

Bezpečnostní kryt pro solární regulátory MPPT Tr. Určen **pro modely Tr 150-85/100 & 250-85/100 VE.Can (BlueSolar/SmartSolar)**.
MPPT WireBox zvyšuje úroveň zabezpečení a je užitečný zejména v případě, že je solární regulátor MPPT instalován na místě s volným přístupem. Zakrývá všechny proudové svorky a **zabraňuje náhodnému nebo nechtěnému kontaktu se šrouby** terminálu (svorek).

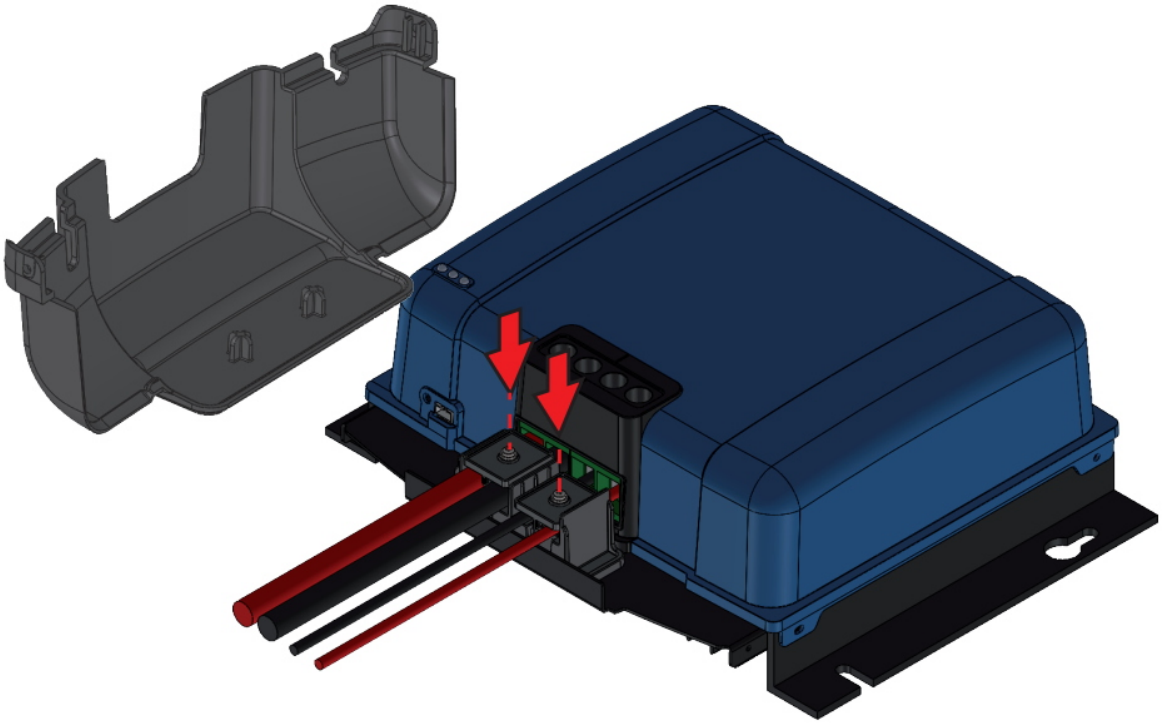

ZÁKLADNÍ SPECIFIKACE

Kompatibilita: Victron BlueSolar/SmartSolar Tr 150-85/100 & 250-85/100 VE.Can
Barva: černá